Бассейн "Аннет". Схема чаши самонесущей
М1:40

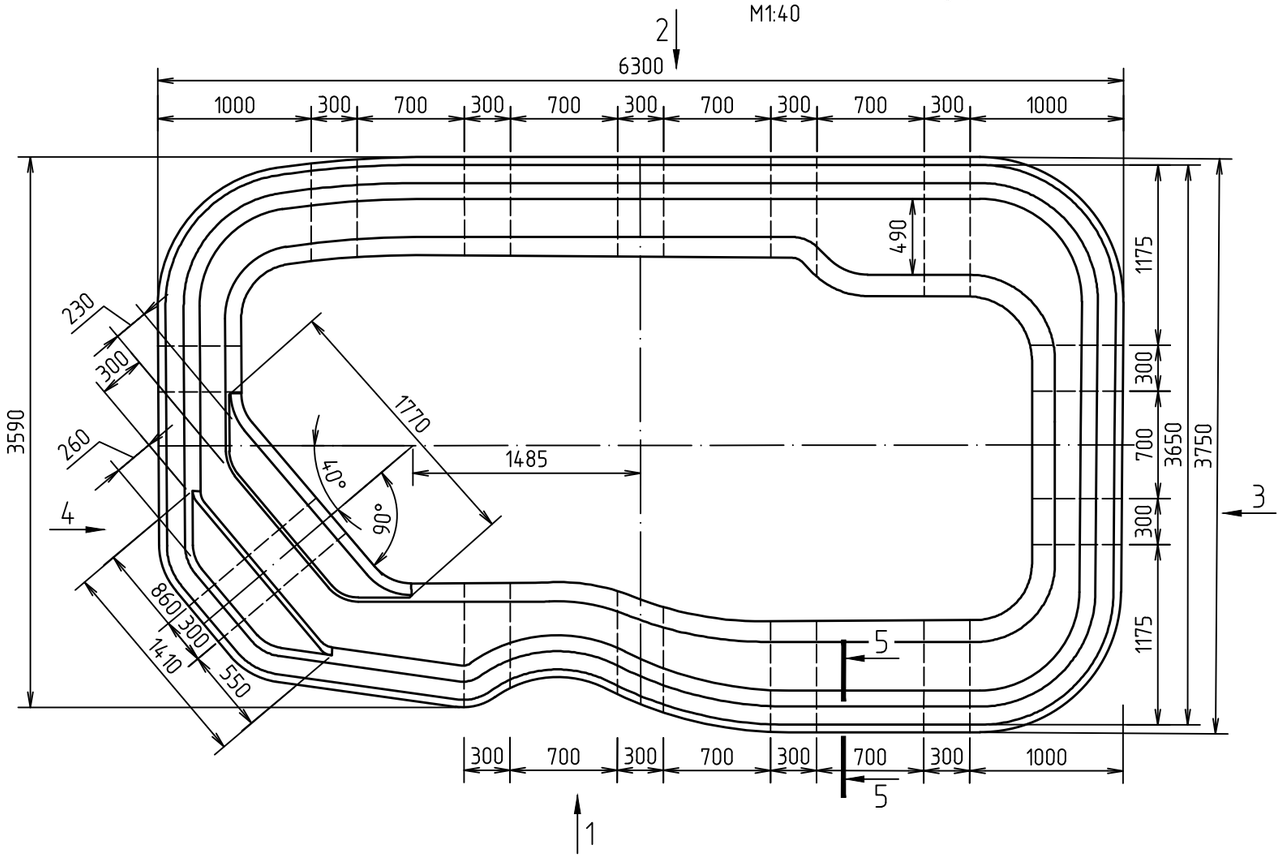

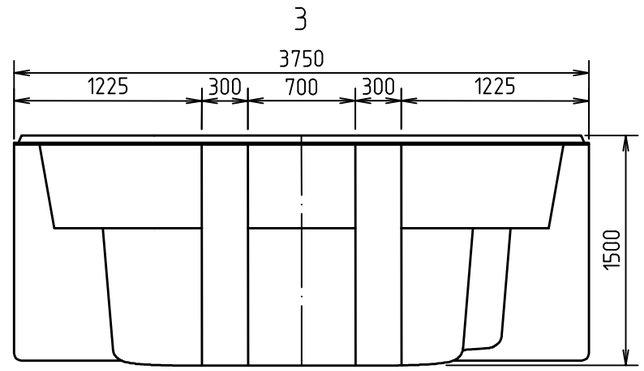

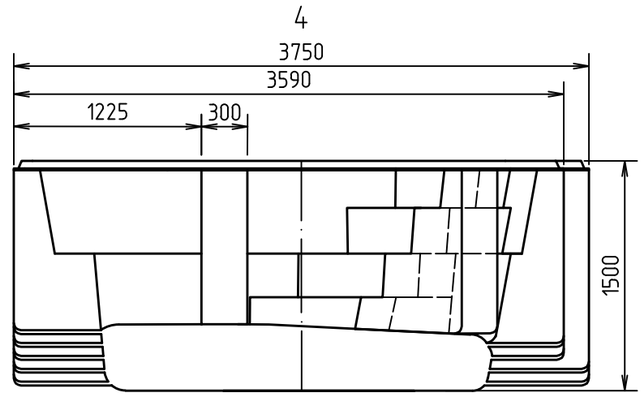

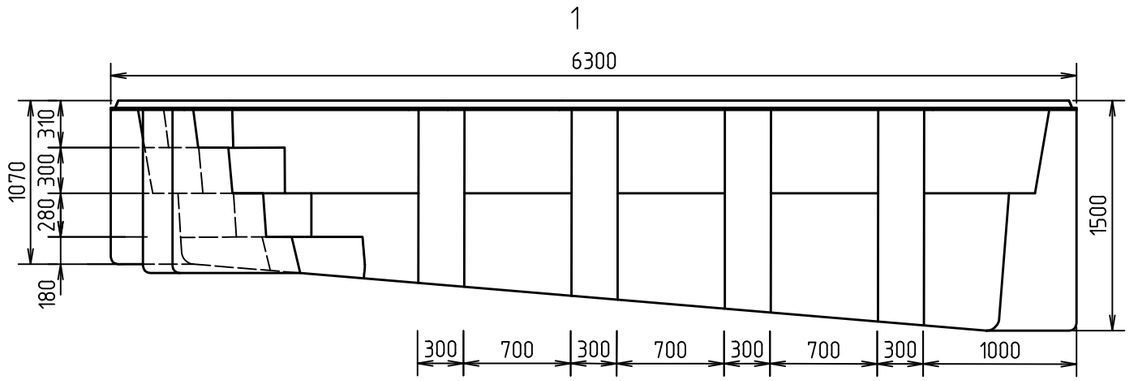

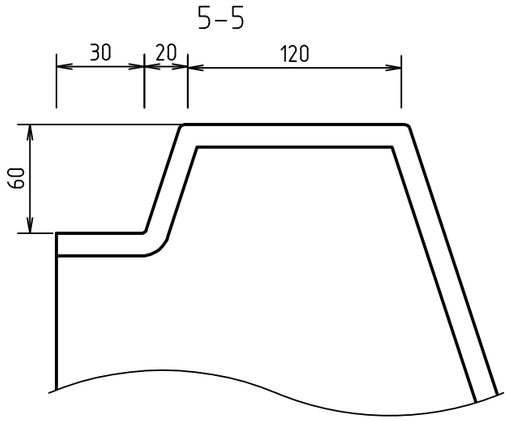

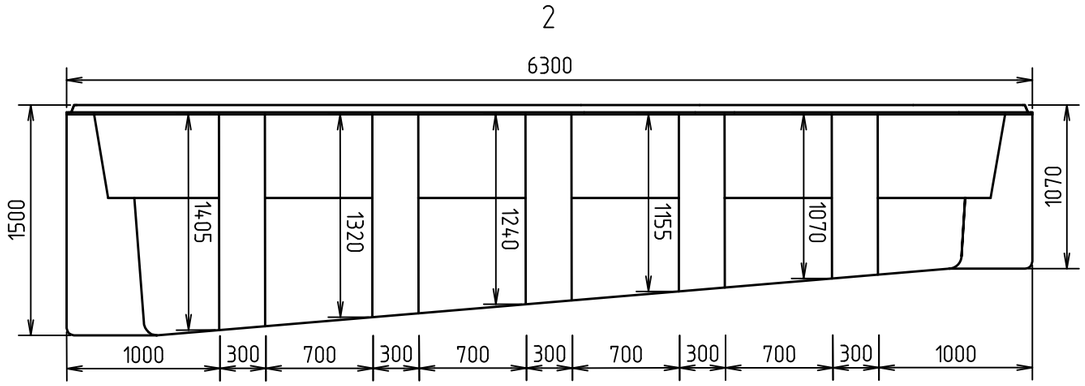

Изм.	Кол. уч.	Лист	№ док.	Подп.	Дата	Бассейн "Аннет"		
Разработал		Зайков К.			5.2023	Типовое решение	Стадия	Лист	Листов
							П		1
Утвердил		Зиновьев Я.В.			5.2023	Бассейн "Аннет". Схема чаши самонесущей	Delfy		

Согласовано

Взам. инв. №

Подп. и дата

Инв. № подл.

Формат А3